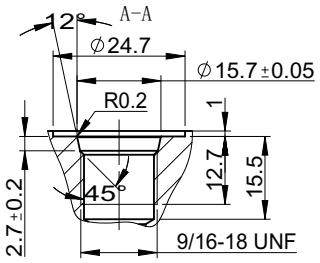


1,2,3,4,5,6油口尺寸

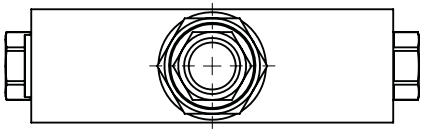

IHC-LF-XX-XXX

阻尼孔
000=无阻尼
001=⌀2.40mm
002=⌀3.19mm

冲洗溢流压力
20=20bar

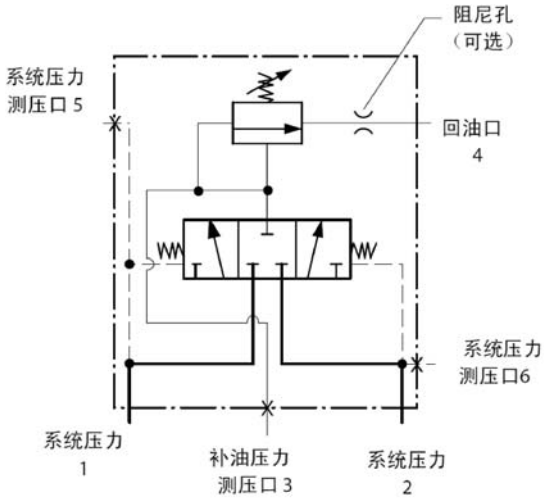


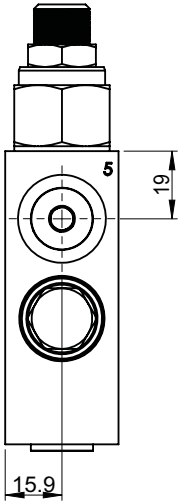


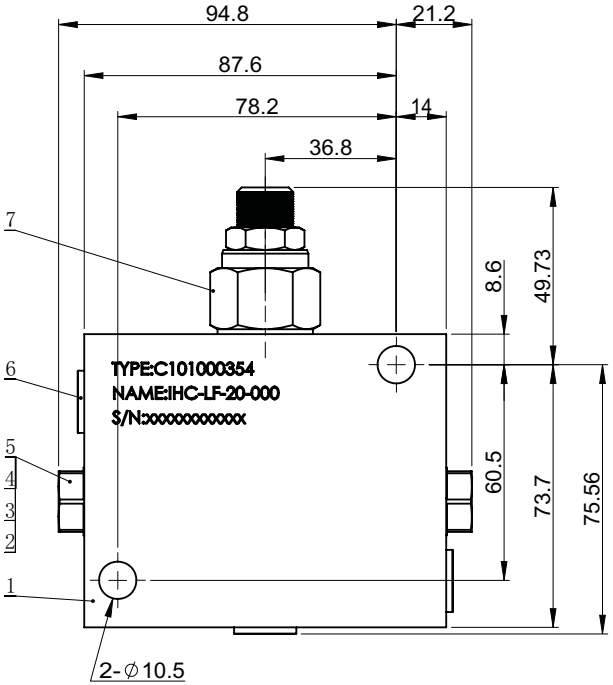


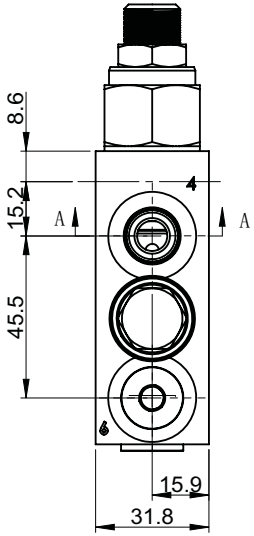


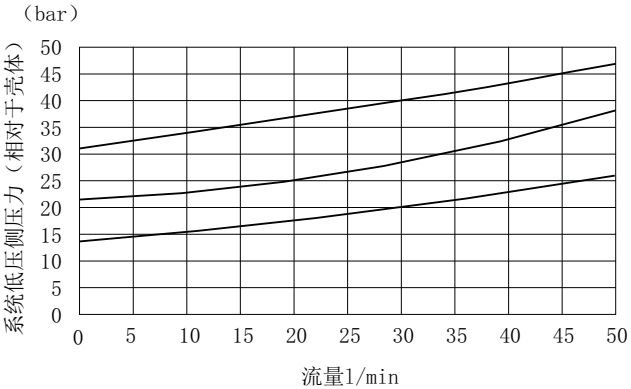


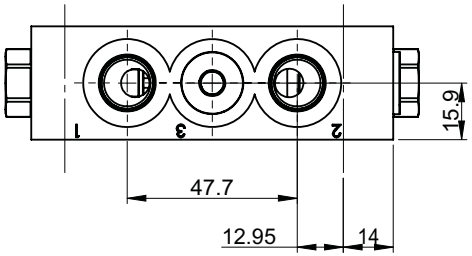


性能参数
1. 最高工作压力:480bar;
2. 最大流量:60L/min;
3. 冲洗溢流阀压力设定：20bar。

技术要求
1. 阀体内部清洗干净，不得有铁屑等杂物;
2. 阀块装配后须经测压试验，试验压力为：480bar;
3. 阀组在试验时不得有渗漏现象;
4. 1,2,3,4,5,6油口:SAE6#((O形圈密封)，详见A-A;
5. 阀组油口用塑料堵头封堵，出厂前整体包装。

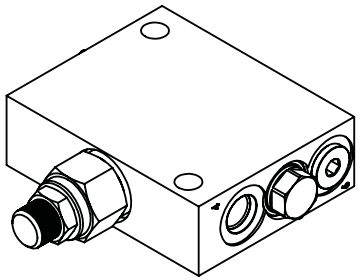

| 项目号 | 零件号 | 说明 | 数量 |
|---|---|---|---|
| 7 | 1002000020 | RVPS-10-N-S-0-015 | 1 |
| 6 | 2005000049 | Plug-SAE-6 | 3 |
| 5 | 3117000340-A | Plug-M18x1.5-EO-S | 2 |
| 4 | B002000191 | O-ring-15.3x2.2-NBR90 | 2 |
| 3 | 3105000339-A | Spool-LFV-CC | 1 |
| 2 | 3112000341-A | Spring-LFV-OC/CC | 2 |
| 1 | 3116000424-B | ST-manifold-101.6x82.3x31.8 | 1 |

| | | | | | | | | | |
|---|---|---|---|---|---|---|---|---|---|
| ⓓ | | | | | UNITS | METRIC | 波盈流体技术（上海）有限公司 | | |
| ⓒ | | | | | WEIGHT | MATERIAL | FIRST ANGLE PROJECTION | | SCALE |
| ⓑ | | | | | DRAWN | DATE 2019-1-24 | | | 1：1.5 |
| ⓐ | | | | | CHECK | DATE | DESCRIPTION IHC-LF-20-000 | | |
| INDEX | REV | ECN | DATE | NAME | APP'D | DATE | SHEET 1/2 | DRAWING NUMBER C101000354 | REVISION B |