溢 流 阀

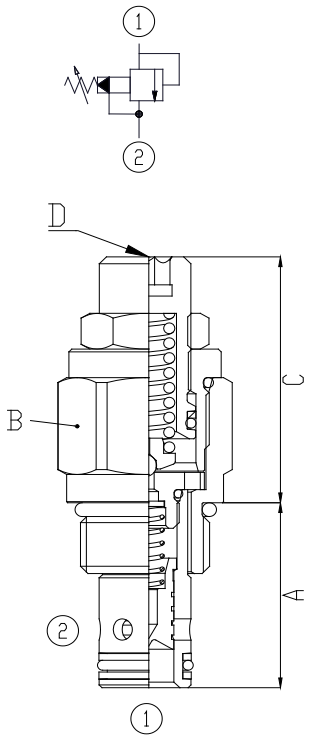

功能描述：

RPS2 系列先导溢流阀常态下 1 到 2 封闭，直到 1 处的压力达到设定值，使先导阀开启，再推动主阀芯移动，使油液从 1 流向 2。

技术数据：

工作压力： 350bar
爆破压力 ： 700bar
工作环境温度： -40°C到 +120°C（丁晴橡胶密封）
建议油液清洁度： ISO 17/15/13
油液：矿物油， 粘度等级为 VG32， VG46， VG68
流量：见下流量特性

最大流量	型号	插孔	A	B	C	D	安装扭矩
57 L/min	RPS2-08	C08-2	27.9	25.4	41.1	8.0H	47-54 Nm
100 L/min	RPS2-10	C10-2	32.5	27.0	44.5	8.0H	74-81 Nm
227 L/min	RPS2-12	C12-2	45.0	27.0	37.0	6.0H	81-95 Nm
400 L/min	RPS2-16	C16-2	44.5	32.0	44.5	6.0H	95-100Nm

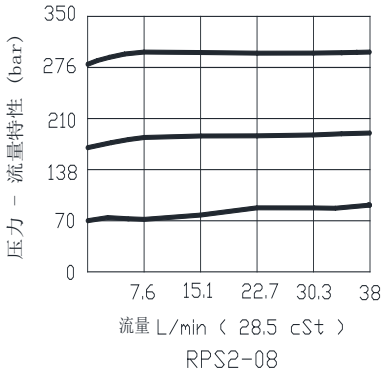

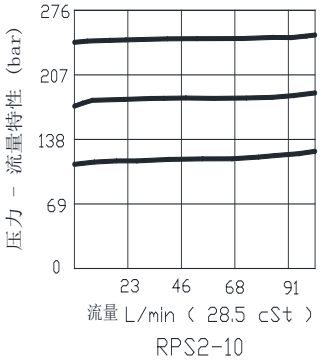

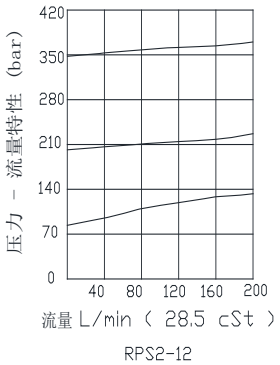

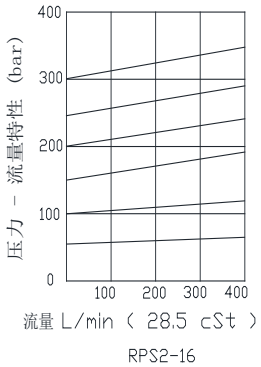

RPS2 — 10 — N — S — 105

① ② ③ ④ ⑤

① **产 品 系 列**

RPS2 = 先导式溢流阀，
滑阀芯，2 通

② **规 格**

08 = 3/4 " - 16 UNF
10 = 7/8" - 14 UNF
12 = 1-1/16-12 UN
16 = 1-5/16-12 UN

③ **密 封**

N = 丁晴橡胶
V = 氟橡胶

④ **调 节 器 类 型**

S = 内六角调节螺杆 (8mm)
K = 手柄调节

⑤ **压 力 范 围**

055 = 3.5 -- 55 bar
105 = 3.5 -- 105 bar
210 = 3.5 -- 210 bar
350 = 3.5 -- 350 bar